D. E. Marl
Industrievertretungen
Partner der Morgan Electrical Carbon Deutschland

Tel. 0049 – (0)4193 – 754 688
Fax 0049 – (0)4193 – 754 689
info@marl-industrievertretungen.de

Schalter-Stecker-Kombination SSK 828
Modell-Nr.: 00974528

→ Für Motoraufbau

- Schaltleistung AC-3 400 V/ 4,0 kW
- $I_{E:}$ 9,0A, $U_{E:}$ 400V
- Unterspannungsauslösung
  U_c: 400 V/ 50 Hz
- CEE-Kragenstecker
  3P+N+E 400V 16A mit Phasenwender
- Schutzklasse IP54
- Befestigungsmaß: 68 x 68 mm
- Ein-/Aus-Schalter mit Schutzkappe

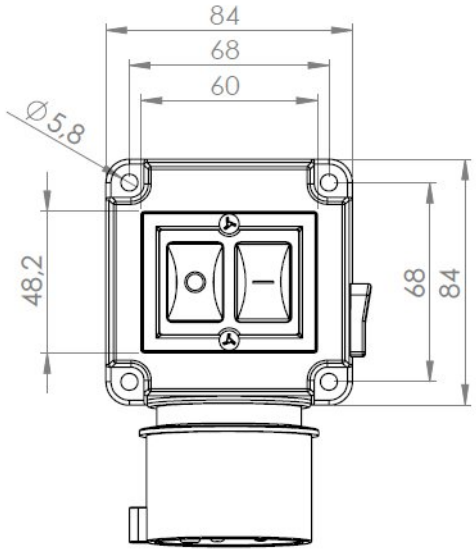

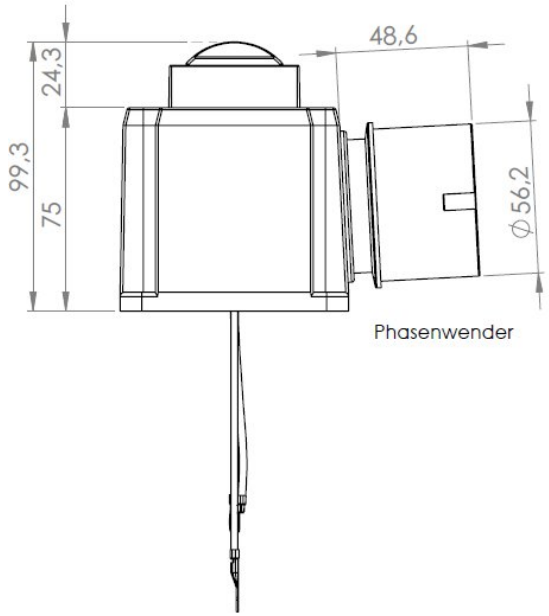

Alle Maße in mm. / All Dimensions given are in mm.