SSK 820

Modell-Nr.: 00010640

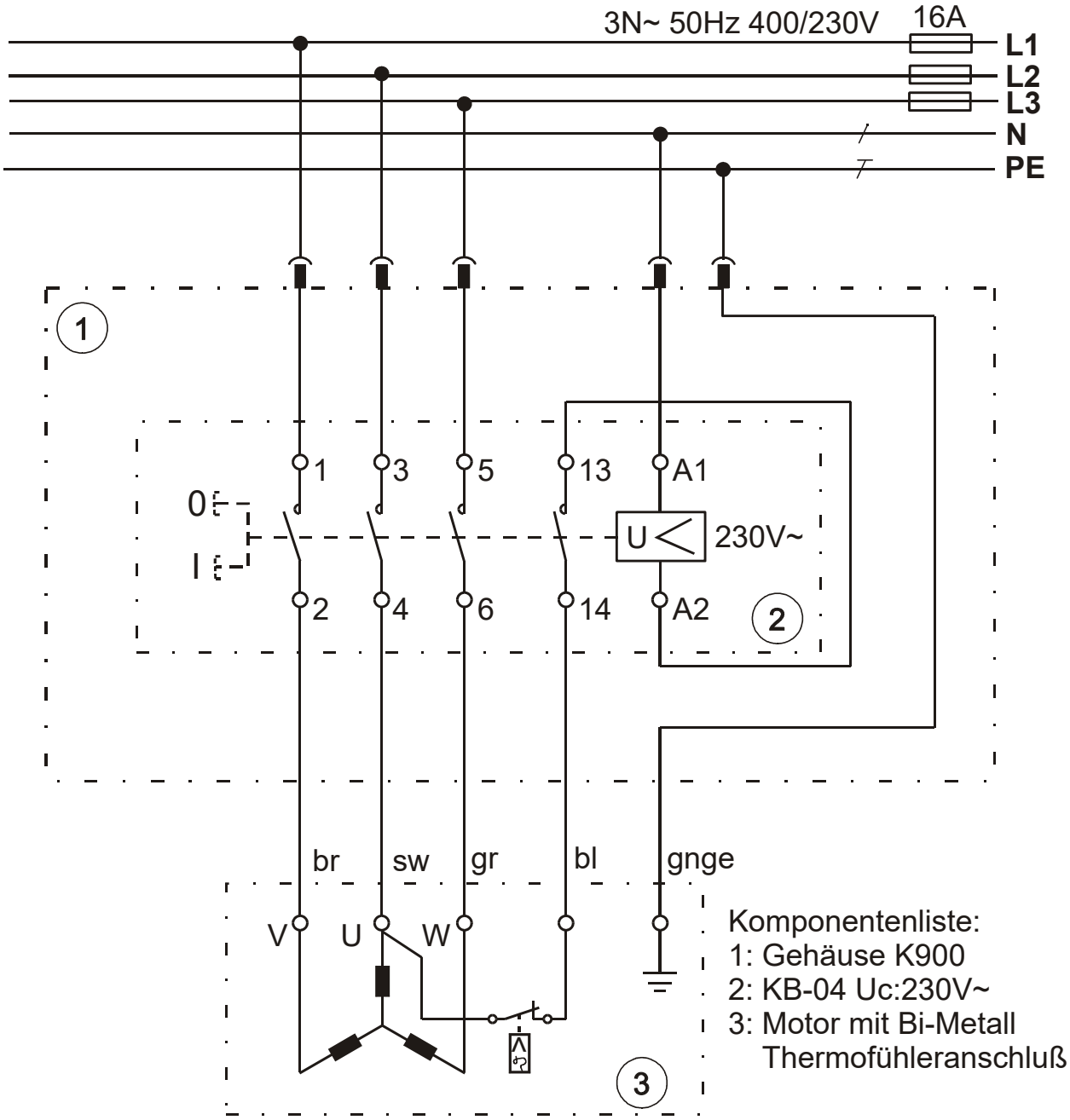

Diese Zeichnung dient dem Kunden nur zur unverbindlichen Information

Schalterkatalog:

Schalterneuheiten:

Vertrieb: D.E. Marl Industrievertretungen email: info@demarl.de Tel. +49-(0)4193-754688