SSK 820 / 400 / 9A

Modell-Nr.: 00019409

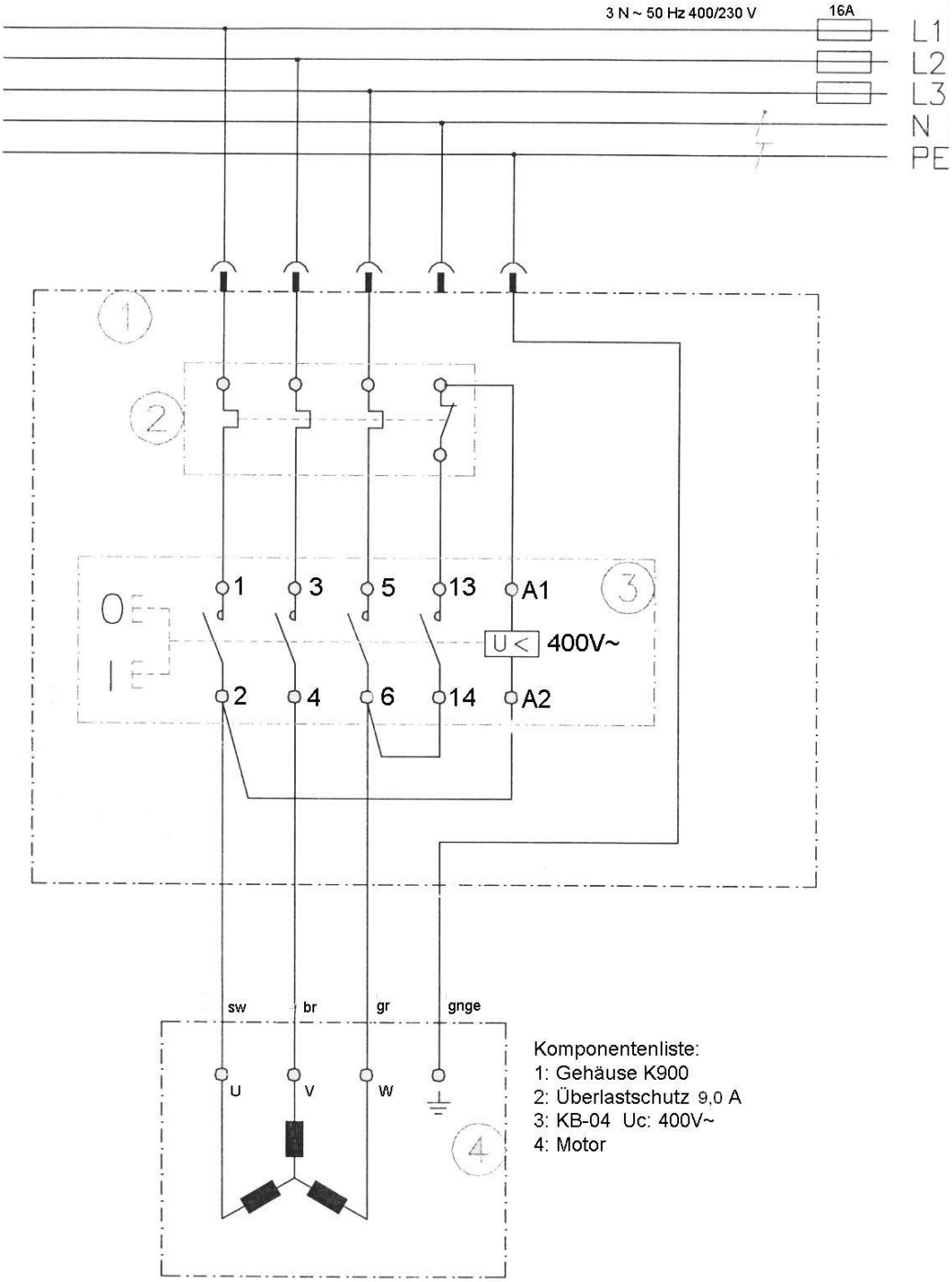

Komponentenliste:
1: Gehäuse K900
2: Überlastschutz 9,0 A
3: KB-04 Uc: 400V~
4: Motor

Schalterkatalog:

Schalterneuheiten:

Vertrieb: D.E. Marl Industrievertretungen email: info@demarl.de Tel. +49-(0)4193-754688